Ersatzteilzeichnung

Hochdruckspritzpistole ST-1500

Artikel-Nr. 201500620

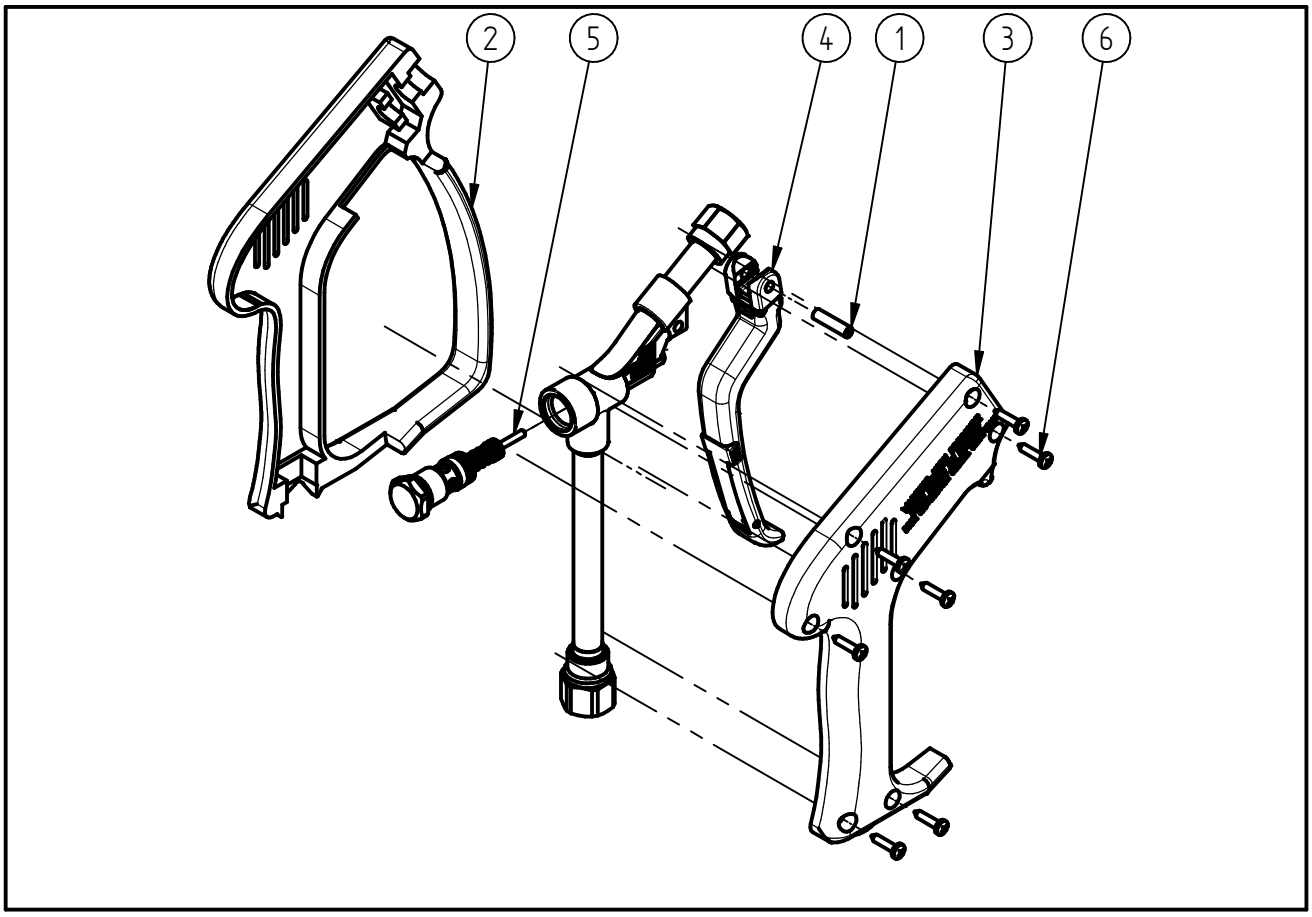

Pos.	Artikelnummer	Benennung
1	040000060	Kerbstift 5x20 DIN 1475 A2
2	020001900	Halbschale ST-1500 mit Bügel
3	020001910	Halbschale ST-1500 schwarz
4	202000035	TM Hebel ST-1500 WEEP blau
5	202000045	Repair-Kit Ventilsatz Weep
6	900035161	Repair-Kit Schrauben